RESEAUX AERAULIQUES EXISTANTS

Sélectionnez le modèle adapté aux besoins en fonction de la taille du local et du volume d'air à traiter. Pour des débits d'air supérieurs à 4000m3/h, prévoyez d'installer plusieurs appareils afin que le débit total de ces derniers corresponde au débit d'air traité (roof-top, CTA…).

La technologie « quinaire » (modèles ACTIVE, AIR KNIGHT) permet d'obtenir une meilleure efficacité et une désinfection plus rapide par l'adjonction de platine, par rapport à la technologie « quaternaire » (modèles FC UNIT et MICROPURE).

DESINFECTION DE L'AIR – SYSTEMES GAINABLES

FC UNIT

3''

PX5

Débit d'air maximum

800 m3/h

DESCRIPTION DE LA TECHNOLOGIE PCO™

La technologie d'Oxydation Photocatalytique génère des ions oxydants naturels qui sont capables d'attirer et de détruire les polluants présents dans l'air et sur les surfaces, en utilisant la combinaison des rayons UV et de la structure catalysante d'un alliage quaternaire, principalement composé de TiO_2 (dioxyde de titanium).

Quand l'air circule, l'interaction avec chacun des éléments génère de l'hydropéroxyde, des ions super oxydants et de l'hydroxyde qui sont capables d'activer une **désinfection de l'air et des surfaces par la destruction des polluants, en particulier les bactéries, virus, moisissures, allergènes, odeurs et les COV.**

Les dimensions réduites des modules FC UNIT permettent de les intégrer facilement dans les ventilo-convecteurs ou même certaines unités intérieures, dans les plénums ou centrales double-flux. Leur action efficace entraine la décomposition des pathogènes et assainissent ainsi l'ensemble du réseau et les pièces traitées.

DOMAINES D'APPLICATIONS

RESIDENTIEL, TERTIAIRE

INSTALLATION

- Peut être inséré dans les ventilo-convecteurs ou unités intérieures,
- Peut être intégré dans les plénums de soufflage,
- Peut être intégré dans les VMC double flux.

**Pour un fonctionnement optimal, prévoir un remplacement de la lampe UV tous les 2 ans*

CARACTERISTIQUES

Dimensions (module FC)	12,6 x 7,9 x 5 cm
Dimensions (transformateur)	7,8 x 3,7 x 2,6 cm
Poids	0,45 Kg
Caractéristiques électriques	24V 50/60 Hz – 120 V / 230 V
Intensité absorbée	0,15 A
Temp. d'utilisation maximum	60°C

www.aouro-distribution.com
6 rue du 8 mai 1945 – PA de la Haie Griselle
94470 BOISSY SAINT LEGER
T. + 33 1 64 05 40 50 – F. + 33 1 64 05 74 90 – contact@aouro-distribution.com

aouro DISTRIBUTION FRANCE

KITS DE MONTAGE RAPIDE

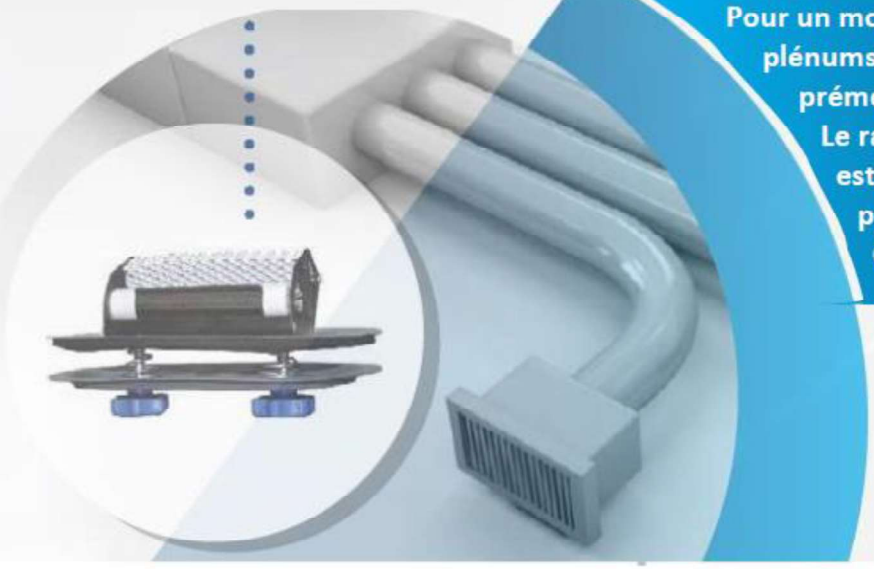

Pour un montage rapide et simplifié dans les plénums et gaines, les modules FC peuvent être prémontés sur une trappe d'inspection.
Le raccordement à l'alimentation électrique est également simplifié grâce au boitier précablé (câble pour le raccordement ON/OFF de la lampe UV d'origine).

FC UNIT

SCHEMAS DES RACCORDEMENTS ELECTRIQUES

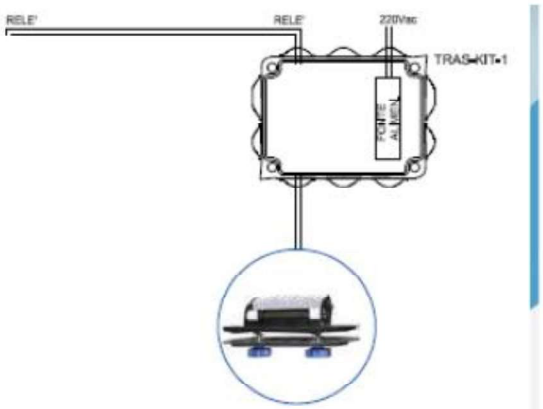

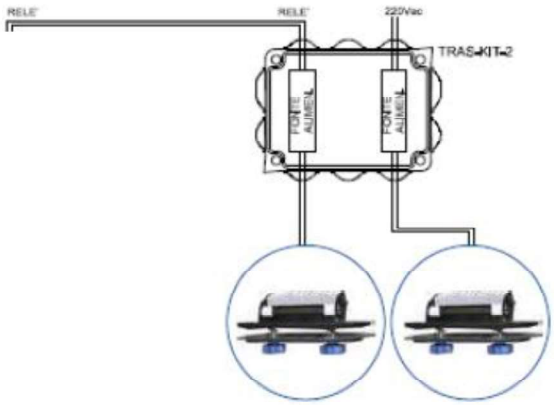

COMPOSITION DES KITS DE MONTAGE RAPIDE

	KIT-SANI-1 (installation jusqu'à 7 KW)	KIT-SANI-2 (installation de 7 à 14 KW)
Eléments	Qté	Qté
Module FC	1	2
Trappe de visite	1	2
Boitier elec (transfo inclus)	1	1

BOITIER

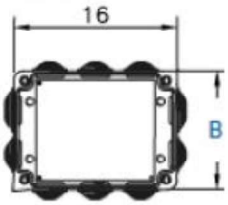

A - 13cm
B - 13 cm
H - 6 cm

TRAPPE DE VISITE

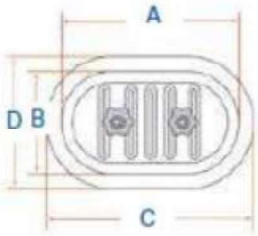

A -19,5 cm
B - 9,5 cm
C - 21 cm
D - 10,8 cm

www.aouro-distribution.com
6 rue du 8 mai 1945 – P.A de la Haie Griselle
94470 BOISSY SAINT LEGER
T. + 33 1 64 05 40 50 – F. + 33 1 64 05 74 90 – contact@aouro-distribution.com

aouro
DISTRIBUTION FRANCE

DESCRIPTION TECHNIQUE – MODULES **MICROPURE**

MICROPURE

5"

CE

SPACE Technology.
POWERED BY MX4™
IONIC OXIDATION

Débit d'air maximum

1500 m3/h

DESCRIPTION DE LA TECHNOLOGIE PCO™

La technologie d'Oxydation Photocatalytique génère des ions oxydants naturels qui sont capables d'attirer et de détruire les polluants présents dans l'air et sur les surfaces, en utilisant la combinaison de rayons UV et de la structure catalysante d'un alliage quaternaire, principalement composé de TiO_2 (dioxyde de titanium): quand l'air circule, l'intéraction avec chacun des éléments génère de l'hydropéroxyde, des ions super oxydants et de l'hydroxyde qui sont capables d'activer une désinfection de l'air par la destruction des polluants, en particulier les bactéries, virus, moisissures, allergènes et les COV.

DOMAINES D'APPLICATION

→ RESIDENTIEL
→ PETITS BUREAUX

INSTALLATION

→ Peut être inséré dans un réseau de gaines existant, ou dans le plénum de soufflage.
→ Peut être intégré dans les CTA (centrales de traitement d'air) / centrales double flux avec récupérateur

SPECIFICATIONS TECHNIQUES

Dimensions	**15,2 x 15,2 x 20,2 cm**
Poids	**1,1 Kg**
Profondeur du trou	**14,5 cm**
Caractéristiques électriques	**24V 50/60 Hz – 120 V / 230 V**
Intensité absorbée	**0,4 A**
Temp. d'utilisation maximum	**60°C**
Equipements	**Interrupteur de protection auto – Système de surveillance fonctionnement lampe UV**

www.aouro-distribution.com
6 rue du 8 mai 1945 – PA de la Haie Griselle
94470 BOISSY SAINT LEGER
T. + 33 1 64 05 40 50 – F. + 33 1 64 05 74 90 – contact@aouro-distribution.com

aouro DISTRIBUTION FRANCE

DESINFECTION DE L'AIR – SYSTEMES GAINABLES

ACTIVE

TOTAL HOME AIR PURIFICATION

6''
12''

Débits d'air maximum

6'' = 2000 m3/h
12'' = 3000 m3/h

DESCRIPTION DE LA TECHNOLOGIE PCO™

La technologie d'Oxydation Photocatalytique génère des ions oxydants naturels qui sont capables d'attirer et de détruire les polluants présents dans l'air et sur les surfaces, en utilisant la combinaison des rayons UV et de la structure catalysante d'un alliage quinaire, principalement composé de TiO_2 (dioxyde de titanium). Comparé aux modèles « MICROPURE », la gamme ACTIVE contient un métal en plus, le platine, qui accélère le processus catalytique et augment l'efficacité. Quand l'air circule, l'interaction avec chacun des éléments génère de l'hydropéroxyde, des ions super oxydants et de l'hydroxyde qui sont capables d'activer une **désinfection de l'air et des surfaces par la destruction des polluants, en particulier les bactéries, virus, moississures, allergènes et les COV.**

Les modules ACTIVE sont aussi dotés de la technologie d'ionisation négative, qui les rend plus efficaces dans la réduction des odeurs et des poudres ultra fines, particulièrement nocives lors de leur inhalation.

DOMAINES D'APPLICATIONS

BUREAUX, TERTIAIRE

INSTALLATION

- Peut être inséré dans un réseau de gaines existant, ou dans le plénum de soufflage
- Peut être intégré dans les CTA (centrales de traitement d'air) / centrales double flux avec récupérateur

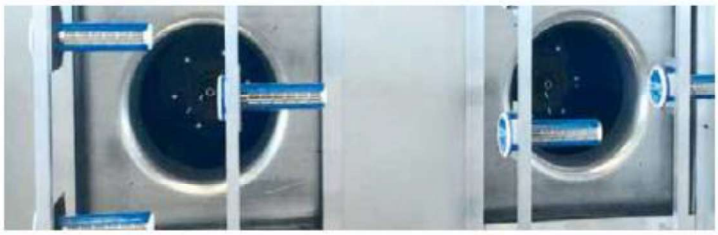

CARACTERISTIQUES

Dimensions	6" : 18 x 20 x 24 cm	12" : 18 x 20 x 35,5 cm
Poids	6" : 1,3 Kg	12" : 1,4 Kg
Profondeur du trou	6" : 17,5 cm	12" : 29 cm
Caractéristiques électriques	24V 50/60 Hz – 120 V / 230 V	
Intensité absorbée	6" : 1,4 A	12" : 1,4 A
Temp. d'utilisation maximum	60°C	
Equipements	Interrupteur de protection auto – Système de surveillance fonctionnement lampe UV	

www.aouro-distribution.com
6 rue du 8 mai 1945 – PA de la Haie Griselle
94470 BOISSY SAINT LEGER
T. + 33 1 64 05 40 50 – F. + 33 1 64 05 74 90 – contact@aouro-distribution.com

aouro
DISTRIBUTION FRANCE

DESCRIPTION TECHNIQUE – MODULES **AIR KNIGHT**

Air Knight

7''
14''

DISPOSITIF MEDICAL CLASSE I
CONFORME AVEC LA DIRECTIVE
DES DISPOSITIFS MEDICAUX 93/42/CEE
CE

SPACE Technology.

IPG
IONIZED PARTICLE GATHERING

Débits d'air maximum

7'' = 2500 m3/h - 14'' = 4000 m3/h

DESCRIPTION DE LA TECHNOLOGIE PCO™

La technologie d'Oxydation Photocatalytique génère des **ions oxydants naturels** qui sont capables d'attirer et de détruire les polluants présents dans l'air et sur les surfaces, en utilisant la combinaison de **rayons UV** et de la **structure catalysante** d'un **alliage quinaire**, principalement composé de TiO_2 (dioxyde de titanium). Comparé aux modules "**MICROPURE**", il contient un métal en plus, le platine, qui accélère le processus photocatalytique et augmente l'efficacité. Quand l'air circule, l'intéraction avec chacun des élements génère de **l'hydropéroxyde, des ions super oxydants et de l'hydroxyde** qui sont capables d'activer une désinfection de l'air par la destruction des polluants, en particulier **les bactéries, virus, moisissures, allergénes et les COV**. Dans ce module, la technologie PCO est améliorée par l'efficacité accrue de la photoionisation et de la ionisation positive et négative (**technologie IPG**), faisant de l'unité IPG un produit d'avant-garde dans la réduction de polluants en suspension dans l'air, odeurs, fumées, moisissures, bacteries et virus.

DOMAINES D'APPLICATION

→ INDUSTRIES
→ COMMERCES

INSTALLATION

→ Peut être inséré dans un réseau de gaine existant, ou dans le plénum de soufflage.
→ Peut être intégré dans les CTA (centrale de traitement d'air) / centrales double flux avec récupérateur

SPECIFICATIONS TECHNIQUES

Dimensions	**7" : 15 x 15,8 x 25,2 cm**	**14" : 15 x 15,8 x 37 cm**
Poids	**7" : 1,3 Kg**	**14" : 1,4 Kg**
Profondeur du trou	**7" : 17,5 cm**	**14" : 30 cm**
Caractéristiques électriques	**24V 50/60 Hz – 120 V / 230 V**	
Intensité absorbée	**7" : 0,8 A**	**14" : 1,2 A**
Temp. d'utilisation maximum	**60°C**	
Equipements	**Interrupteur de protection auto – Système de surveillance fonctionnement lampe UV**	

www.aouro-distribution.com/h
6 rue du 8 mai 1945 – PA de la Hale Griselle
94470 BOISSY SAINT LEGER
T. + 33 1 64 05 40 50 – F. + 33 1 64 05 74 90 – contact@aouro-distribution.com

aouro
DISTRIBUTION FRANCE